# 6 MODUL VERTIKÁLNĚ

# BN-EW-6x24-15

bragen PV system
powered by MTComax

MOUNTING SYSTEM

**Materiál**
S 350GD

**Povrchová úprava**
ZM 310 Magnelis

**Záruka**
10 let

**Zatížení sněhem**
ČSN EN 1991-1-3 1,2 kN/m2

**Zatížení větrem**
ČSN EN 1991-1-4 0,59 kN/m2

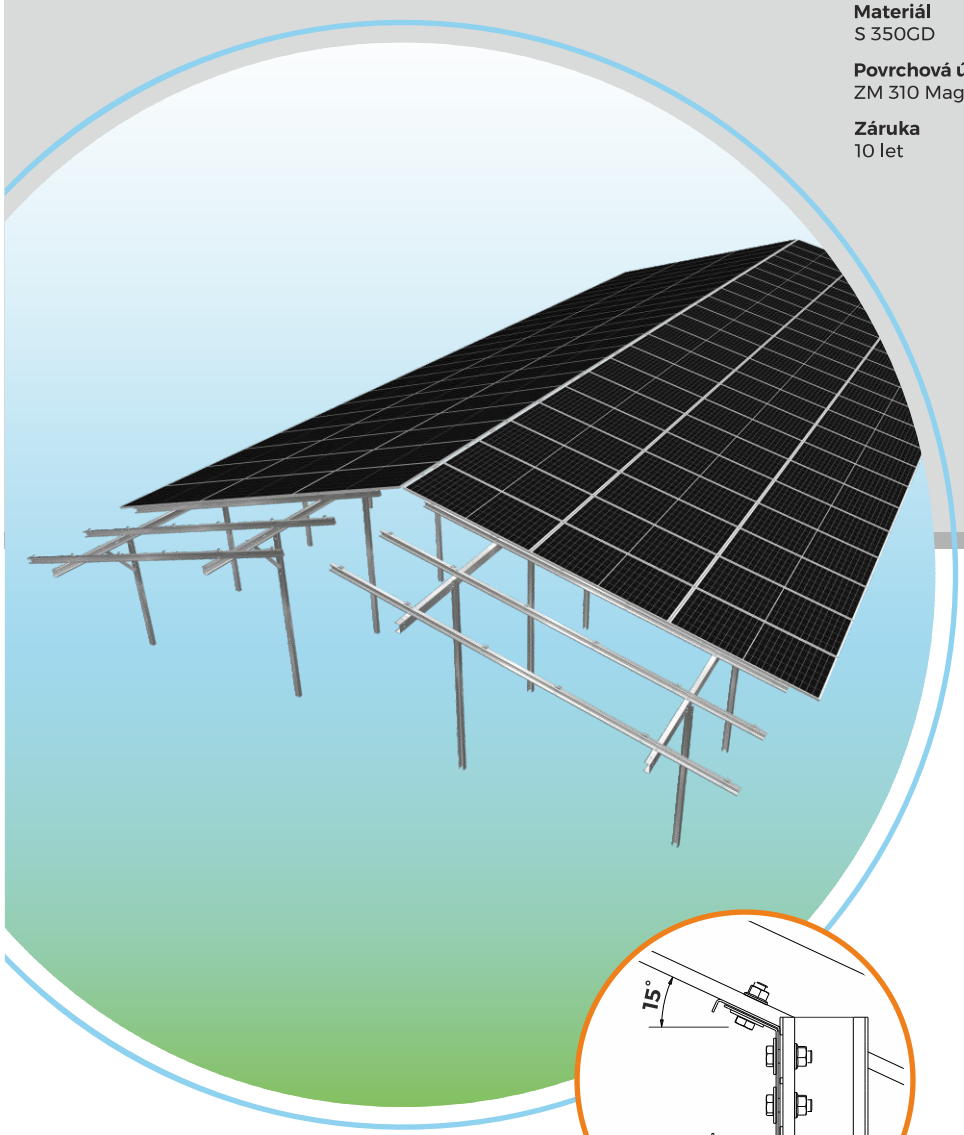

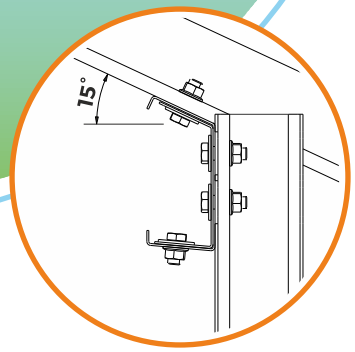


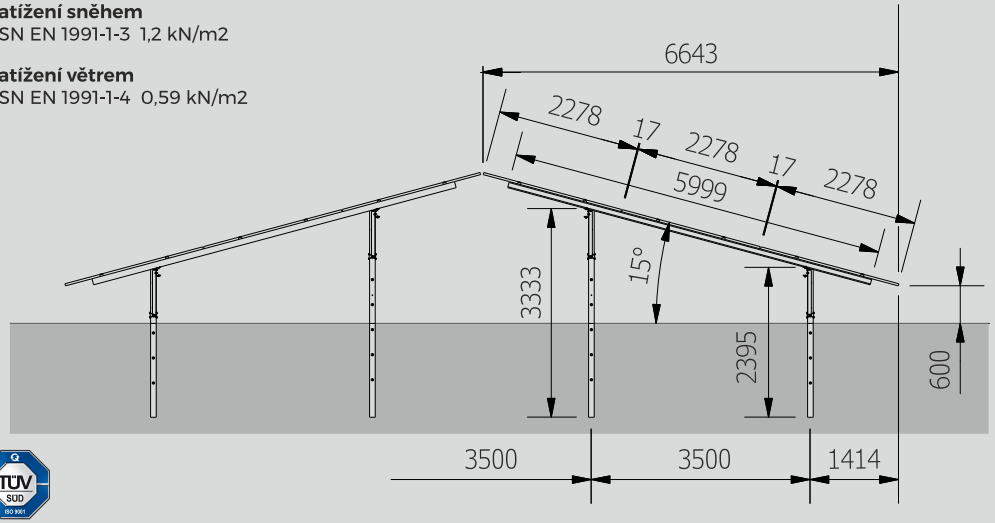


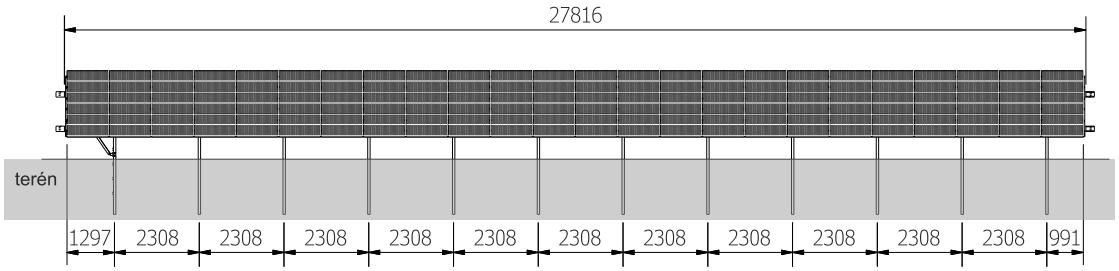


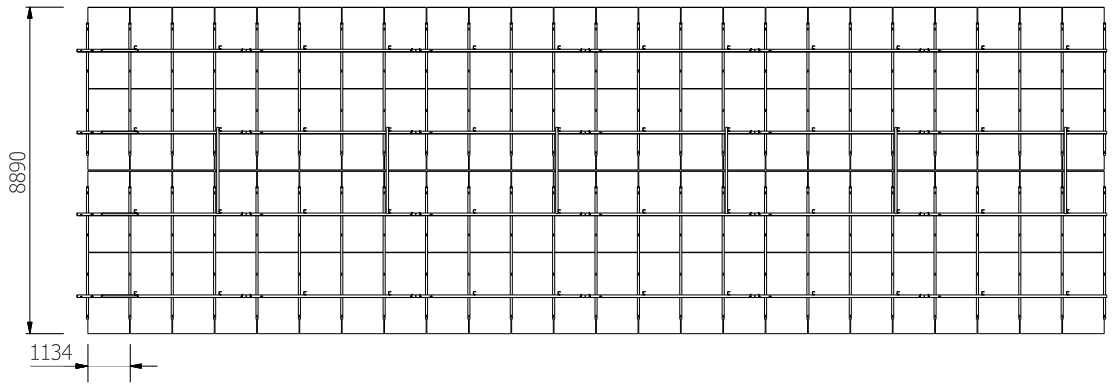


**USPOŘÁDÁNÍ** **ÚHEL** **MONTÁŽ**

www.bragen.cz